Antena / *Antena* / Antenne / *Antenna* / Antenna / *Antenne* / Antena / *Антенна* / Κεραία

Ref./ *Мод.* / Κωδ. 149921, 149941

DATBOSS

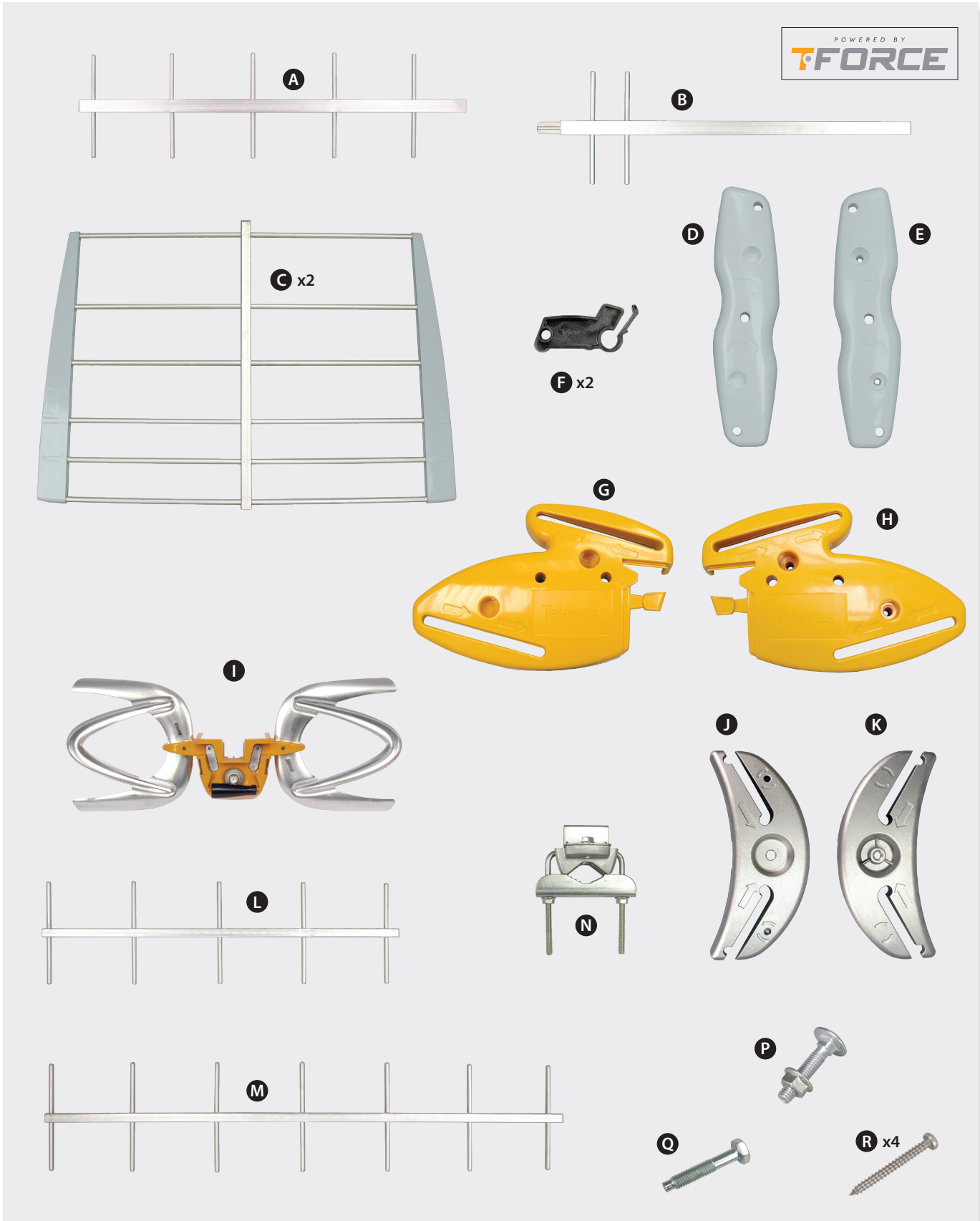

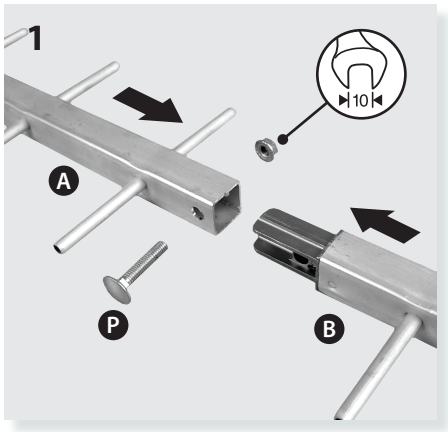
1
10
A
P
B

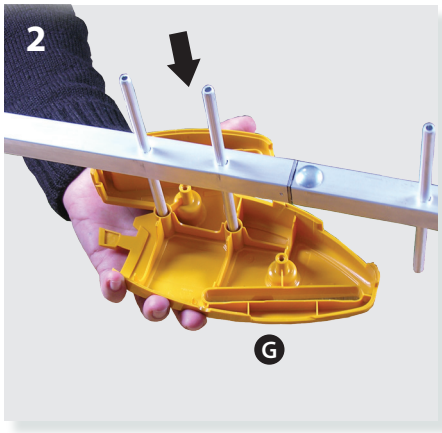
2
G

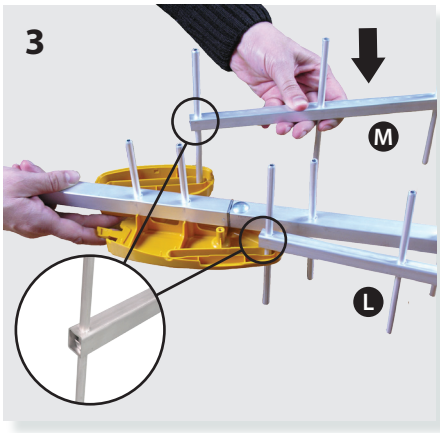
3
M
L

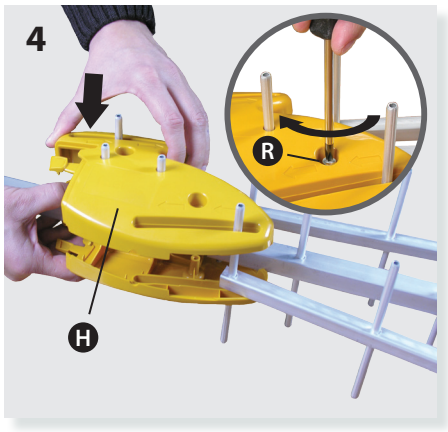
4
R
H

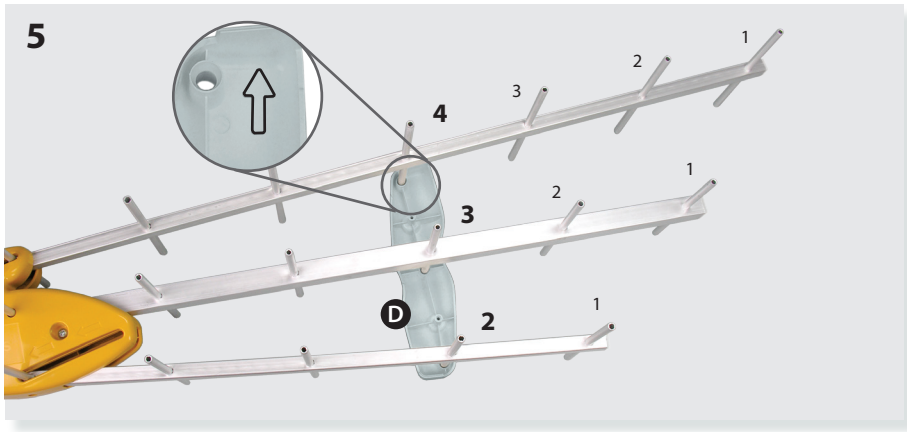
5
1
2
3
4
1
2
3
1
2
D

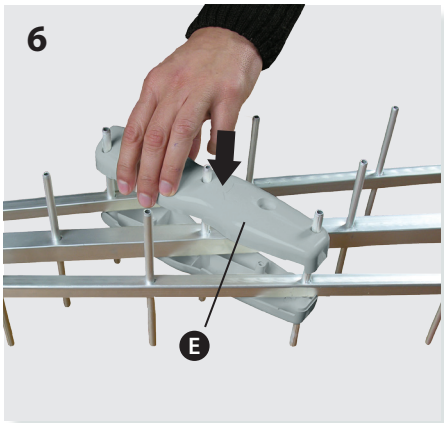
6
E

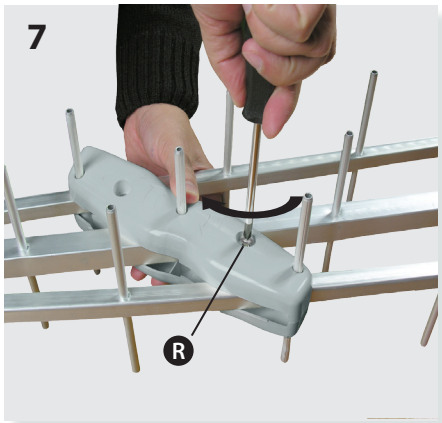
7
R

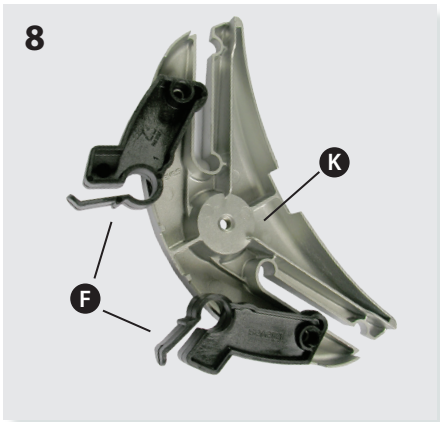
8
K
F

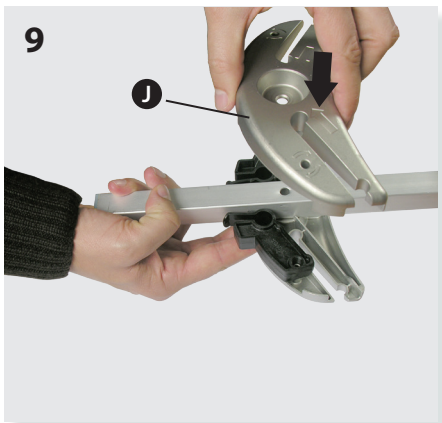
9
J

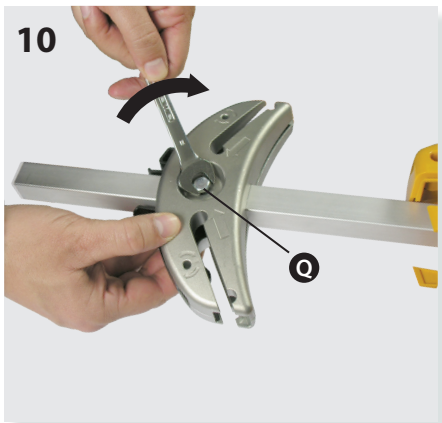
10
Q

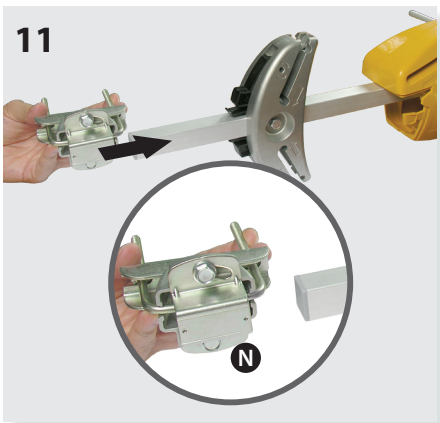
11
N

12

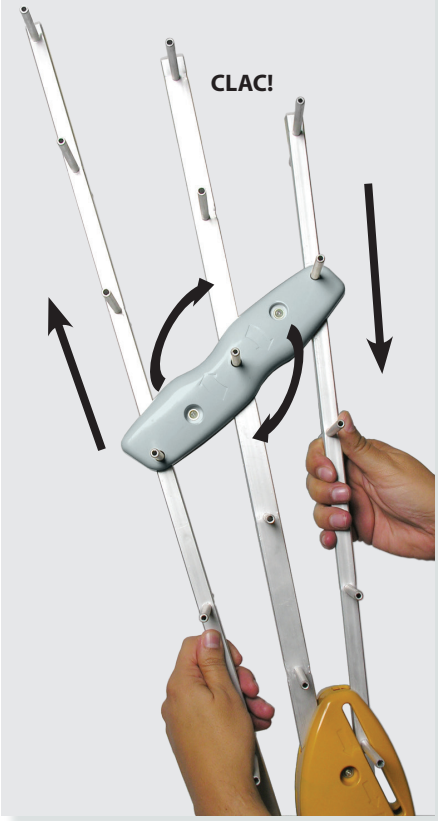

13

14

15

16

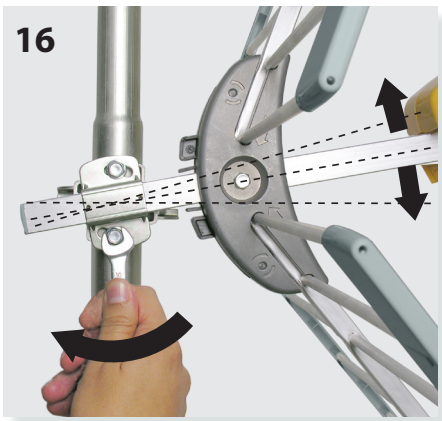

17

18

19

20

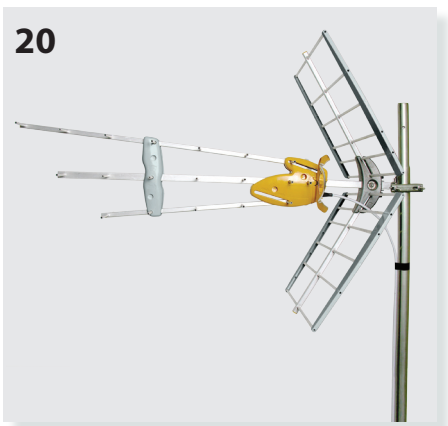

Características técnicas / *Características tecnicas* / Caractéristiques techniques / *Technical specifications* / Caratteristiche tecniche / *Technische Daten* / Specyfikacja techniczna / *Технические характеристики* / Τεχνικά Χαρακτηριστικά

Κωδ.	*Μοδ.*	N. kat.	*Rèf.*	Art.	*Ref.*	Art. Nr.	*Ref.*	Ref.		149921		149941	
Εύρος Μπάντας	*Полоса частот*	Pasmo pracy	*Bande de travail*	Banda	*Banda de trabalho*	Band	*Banda de trabajo*	Working band	MHz	470 - 698 (CH21 - CH48)		470 - 790 (CH21 - CH60)	
Λειτουργία	*Режим работы усилителя*	Tryb	*Mode*	Modo	*Modo*	Modus	*Modo*	Mode	BOSS	OFF (passive)	ON (active)	OFF (passive)	ON (active)
Απολαβή	*Коэффициент усиления*	Wzmocnienie	*Gain*	Guadagno	*Ganho*	Gewinn / Verstärkung	*Ganancia*	Gain	dBi	17	42 max.*	17	45 max.*
Στάθμη εξόδου	*Выходной уровень*	Poziom wyjściowy	*Niveau d'sortie*	Livello uscita	*Nível de saída*	Ausgangs-spannung	*Nivel de salida*	Output level		----	Auto*	----	Auto*
Λόγος σήματος/ θορύβου	*Уровень шума*	Współczynnik szumu	*Facteur de bruit*	Figura di rumore	*Figura de ruido*	Rauschmaß	*Figura de ruido*	Noise figure	dB	----	1,2 (typ)	----	1,2 (typ)
Συνιστώμενη στάθμη σήματος	*Рекомендованно использовать при уровне входного сигнала*	Poziom wykorzystania sygnału (zalecane)	*Niveau signal d'utilisation (recomm.)*	Livello di segnale (consigliato)	*Nível de sinal de uso (recomend.)*	Eingangspegel (empfohlen)	*Nivel de señal de uso (recomend.)*	Signal level of use (recommend.)	dBµV	>75	< 75	>75	< 75
Τροφοδοσία	*Напряжение питания*	Napięcie zasilania	*Voltage de alimentation*	Alimentaz.	*Tensão de alimentação*	Spannungs-versorgung	*Tensión de alimentación*	Powering voltage	V⎓	0	12-24	0	12-24
Κατανάλωση	*Максимальный потребляемый ток*	Pobór prądu	*Consommation*	Assorbimento	*Consumo*	Stromverbrauch	*Consumo*	Consumpt.	mA	----	40 max	----	40 max
Άνοιγμα στοιχείων λοβού	*Ширина диаграммы направленности*	Kąt promieniowania	*Angle d´ouverture*	Apertura del fascio	*Largura do haz*	Öffnungswinkel	*Ancho de haz*	Beamwidth	º	30			
Αναλογία μπροστά-πίσω	*Отн. уровней П/З ДН*	Współczynnik przód/tył	*Rapport Avant/Arrière*	Rapporto Avanti indietro	*Relação F/T*	Vor-Rück-Verhältnis	*Relación D/A*	F/B ratio	dB	>20			
Φορτίο ανέμου	*Ветровая нагрузка*	Obciążenie wiatrem	*Résistance au vent*	Carico del vento	*Carga vento*	Windlast	*Carga al viento*	Wind load	N	120 (@ 130 Km/h) 165 (@ 150 Km/h)			

* La ganancia varía automáticamente en función del nivel de salida.
* *O ganho varia automaticamente em função do nível de saída.*
* Le gain varie automatiquement en fonction du niveau de sortie.
* *The gain is automatically adjusted according to the level of output.*
* Il guadagno varia automaticamente in funzione del livello dei segnali in ingresso.
* *Die Verstärkung ändert sich automatisch mit dem Ausgangspegel.*
* Zysk zmienia się automatycznie w zależności od poziomu wyjściowego.
* *Усиление меняется автоматически в зависимости от выходного уровня.*
* Η ενίσχυση ρυθμίζεται αυτόματα, σύμφωνα με την στάθμη εξόδου.

ТЕХНИЧЕСКИЙ ПАСПОРТ ИЗДЕЛИЯ

Назначение: Антенна из высококачественного алюминия ДМВ диапазона DATBOSS технологии с эксклюзивными функциональными возможностями для приема аналоговых и цифровых сигналов DVB-T/T2 с автоматическим функционированием в активном и/или пассивном режиме, если режим Boss-Tech соответственно включен и/или выключен, а также с автоматической эквализацией уровня выходного сигнала до оптимального.

Технические характеристики: Приведены выше в таблице.

Конструкция и порядок установки: Иллюстрации выше на рисунках 1 – 20.

Утилизация: Данное изделие не представляет опасности для жизни и здоровья людей и для окружающей среды, после окончания срока его службы утилизация производится без специальных мер защиты окружающей среды.

Гарантия изготовителя: Производитель дает один год гарантии с момента покупки для стран Таможенного Союза. Для стран, не входящих в Таможенный Союз, применяются юридические гарантии данной страны на момент покупки. Для подтверждения даты покупки сохраняйте чек. В течение гарантийного срока Производитель бесплатно устраняет неполадки, вызванные бракованными материалами или дефектами, возникшими по вине Производителя.

Условия гарантийного обслуживания: Условия гарантийного обслуживания не предусматривают устранение ущерба, возникшего вследствие неправильного использования или износа изделия, форс-мажорных обстоятельств или иных факторов, находящихся вне контроля Производителя.

Лицензии и товарные знаки: Качество оборудования Производителя подтверждено международными сертификатами CE и ISO 9001, а также регулирующими лицензиями и сертификатами соответствующих стран.

Оборудование произведено в Испании: Televes, S.A., CIF: A15010176, Rua/Benefica de Conxo, 17, 15706 Santiago de Compostela, SPAIN, tel.: +34 981 522200, televes@televes.com

Дата изготовления указана на упаковочной этикетке: D. мм/гг (мм = месяц / гг = год).

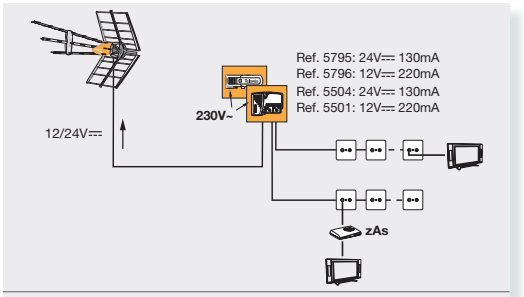

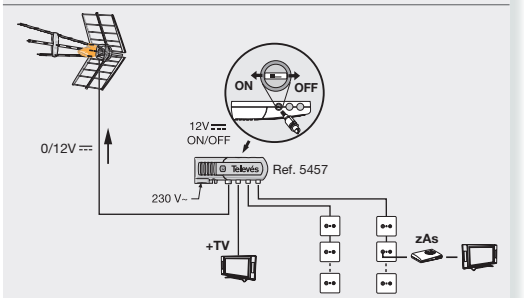

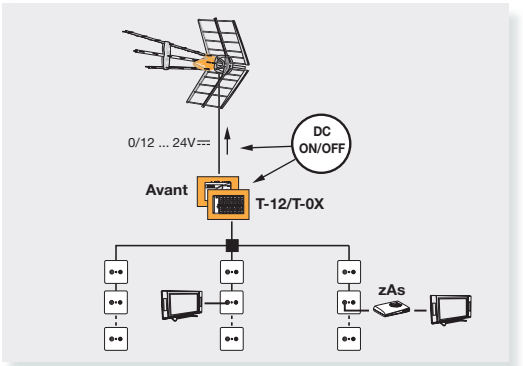

Avant3 DC OFF ⟹ Ref. 4071 DC BLOCK "F"

DECLARACIÓN DE CONFORMIDAD ▪ DECLARATION OF CONFORMITY ▪ DECLARAÇÃO DE CONFORMIDADE ▪ DECLARATION DE CONFORMITE ▪ DICHIARAZIONE DI CONFORMITÀ ▪ DEKLARACJA ZGODNOŚCI ▪ KONFORMITÄTSERKLÄRUNG ▪ ΠΙΣΤΟΠΟΙΗΤΙΚΟ ΣΥΜΜΟΡΦΩΣΗΣ ▪ FÖRSÄKRAN OM ÖVERENSSTÄMMELSE ▪ ДЕКЛАРАЦИЯ СООТВЕТСТВИЯ ▪ بيان المطابقة ▶ **https://doc.televes.com**

How to activate the antenna's intelligence?

A00377

Mechanical accessories

A00378

Televés S.A. Rúa B. de Conxo, 17 - 15706 Santiago de Compostela - Spain Tel.: +34 981 522200 www.televes.com

2016 © Copyright, Televés S.A.

01030583-002